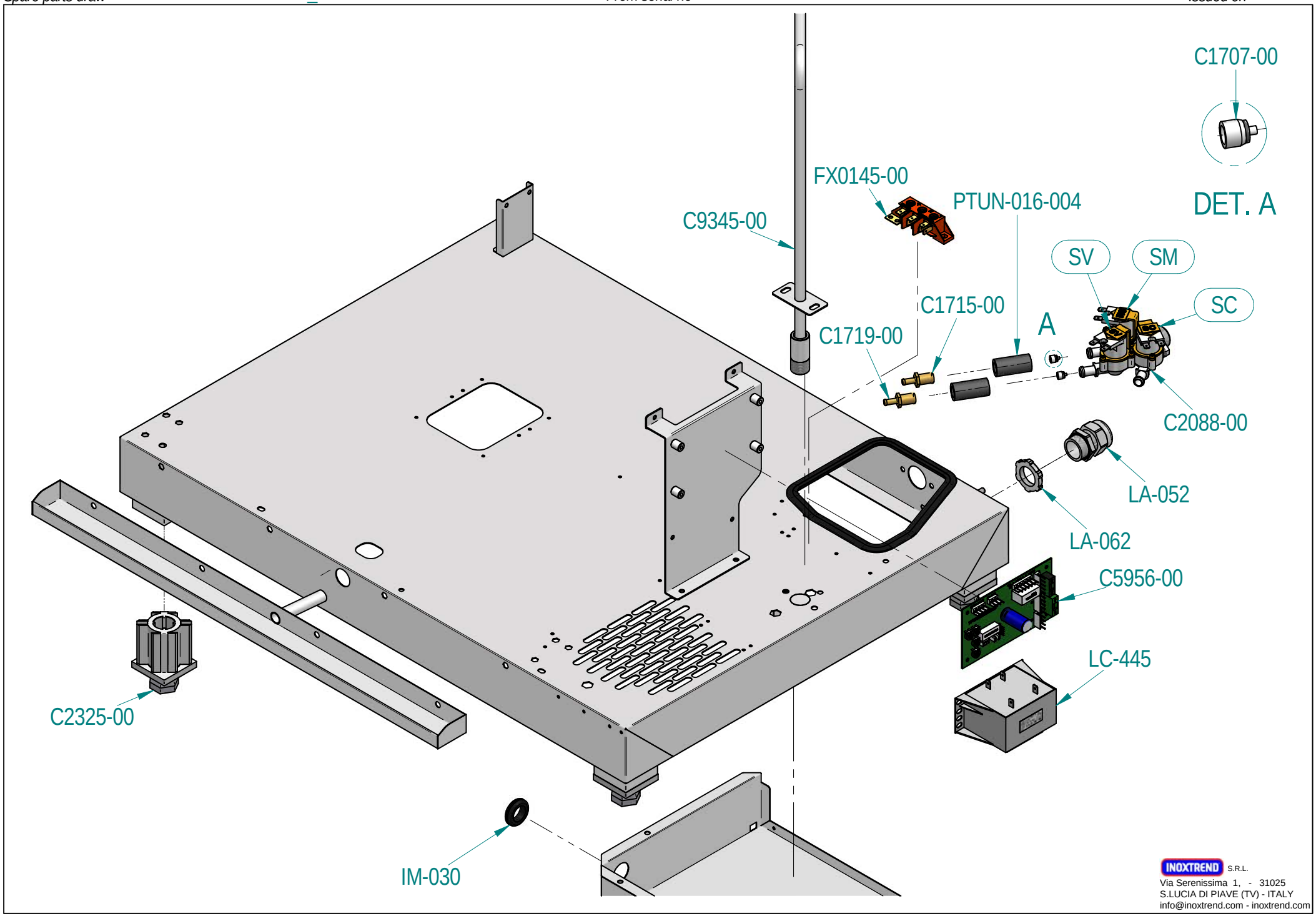

INOXTREND S.R.L.
Via Serenissima 1, - 31025
S.LUCIA DI PIAVE (TV) - ITALY
info@inoxtrend.com - inoxtrend.com

QUESTO DISEGNO E' DI NOSTRA PROPRIETA' E NON PUO' ESSERE USATO O RIPRODOTTO SENZA LA NOSTRA AUTORIZZAZIONE / THIS DRAWING BELONG SOLELY TO OUR COMPANY AND CANNOT BE USED OR RIPRODUCED WITHOUT OUR LICENCE.

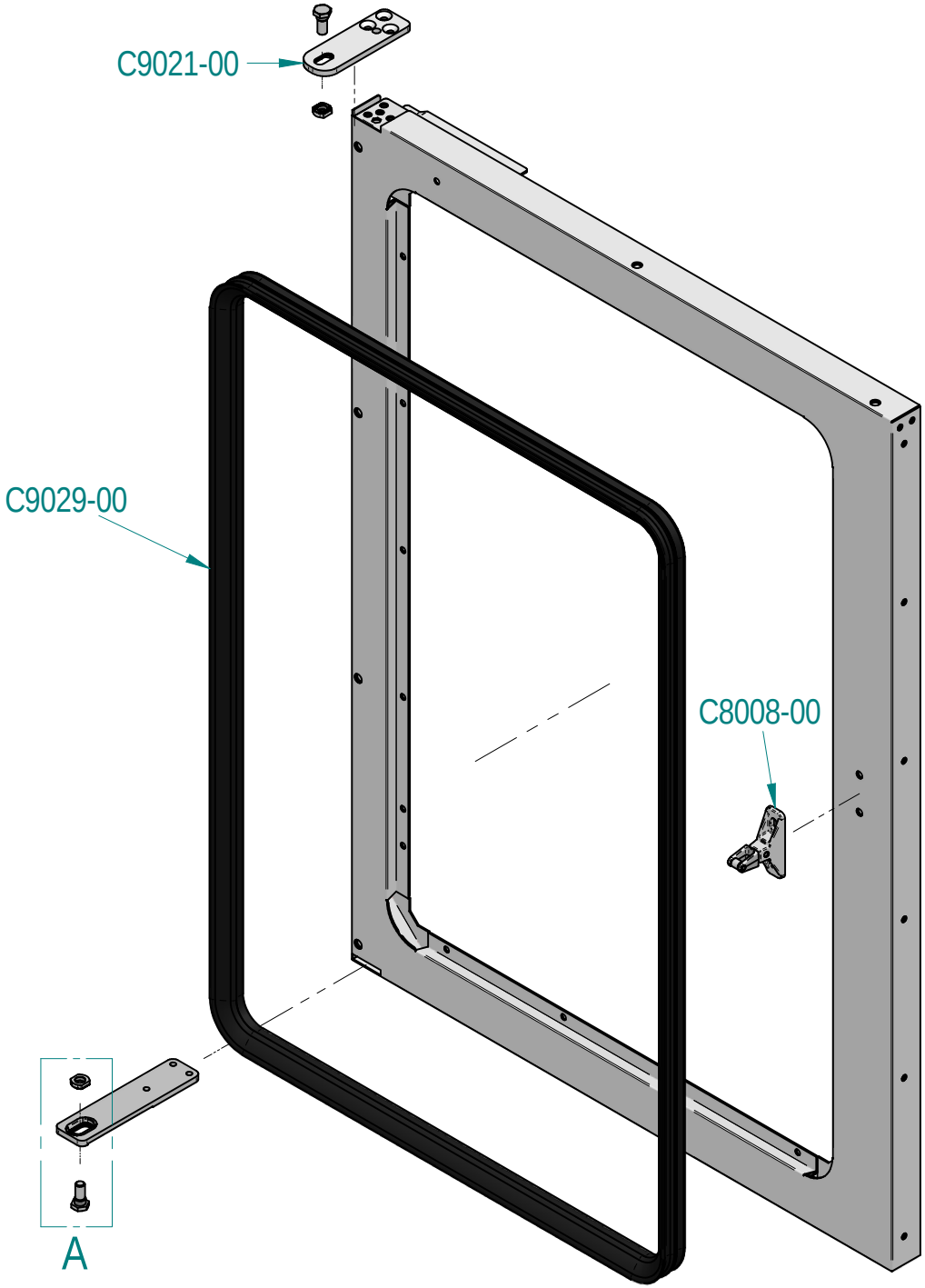

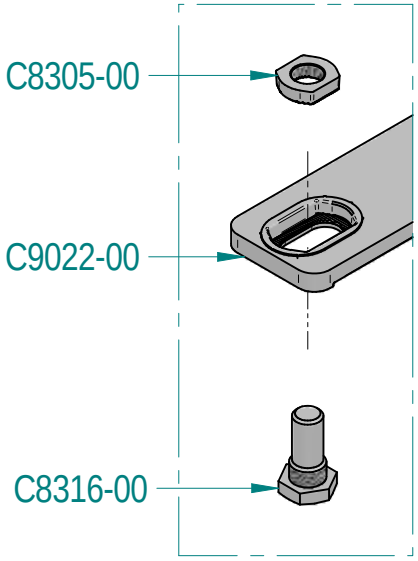

INOXTREND S.R.L.
Via Serenissima 1, - 31025
S.LUCIA DI PIAVE (TV) - ITALY
info@inoxtrend.com - inoxtrend.com

QUESTO DISEGNO E' DI NOSTRA PROPRIETA' E NON PUO' ESSERE USATO O RIPRODOTTO SENZA LA NOSTRA AUTORIZZAZIONE / THIS DRAWING BELONG SOLELY TO OUR COMPANY AND CANNOT BE USED OR RIPRODUCED WITHOUT OUR LICENCE.

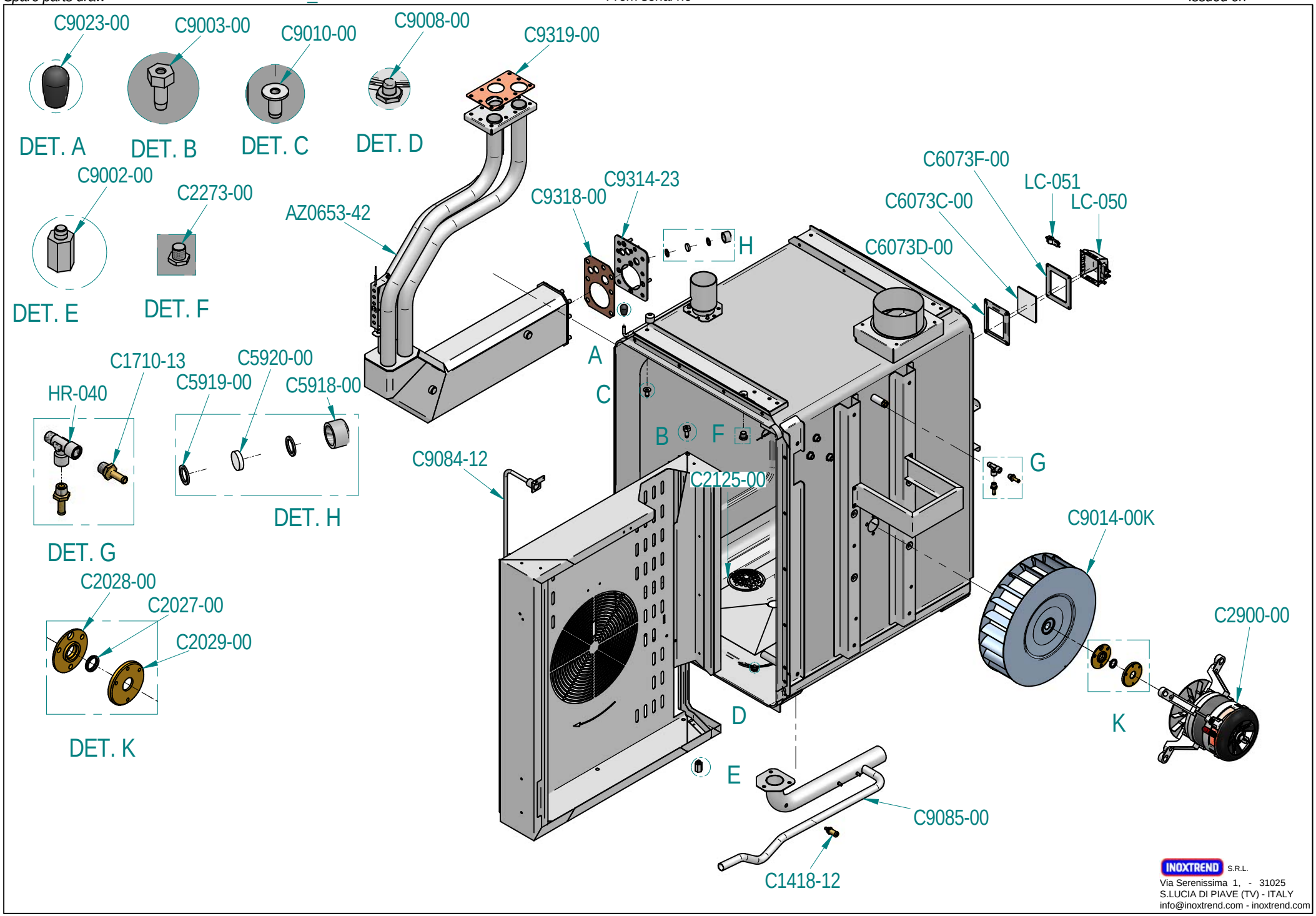

INOXTREND S.R.L.
Via Serenissima 1, - 31025
S.LUCIA DI PIAVE (TV) - ITALY
info@inoxtrend.com - inoxtrend.com

QUESTO DISEGNO E' DI NOSTRA PROPRIETA' E NON PUO' ESSERE USATO O RIPRODOTTO SENZA LA NOSTRA AUTORIZZAZIONE / THIS DRAWING BELONG SOLELY TO OUR COMPANY AND CANNOT BE USED OR RIPRODUCED WITHOUT OUR LICENCE.

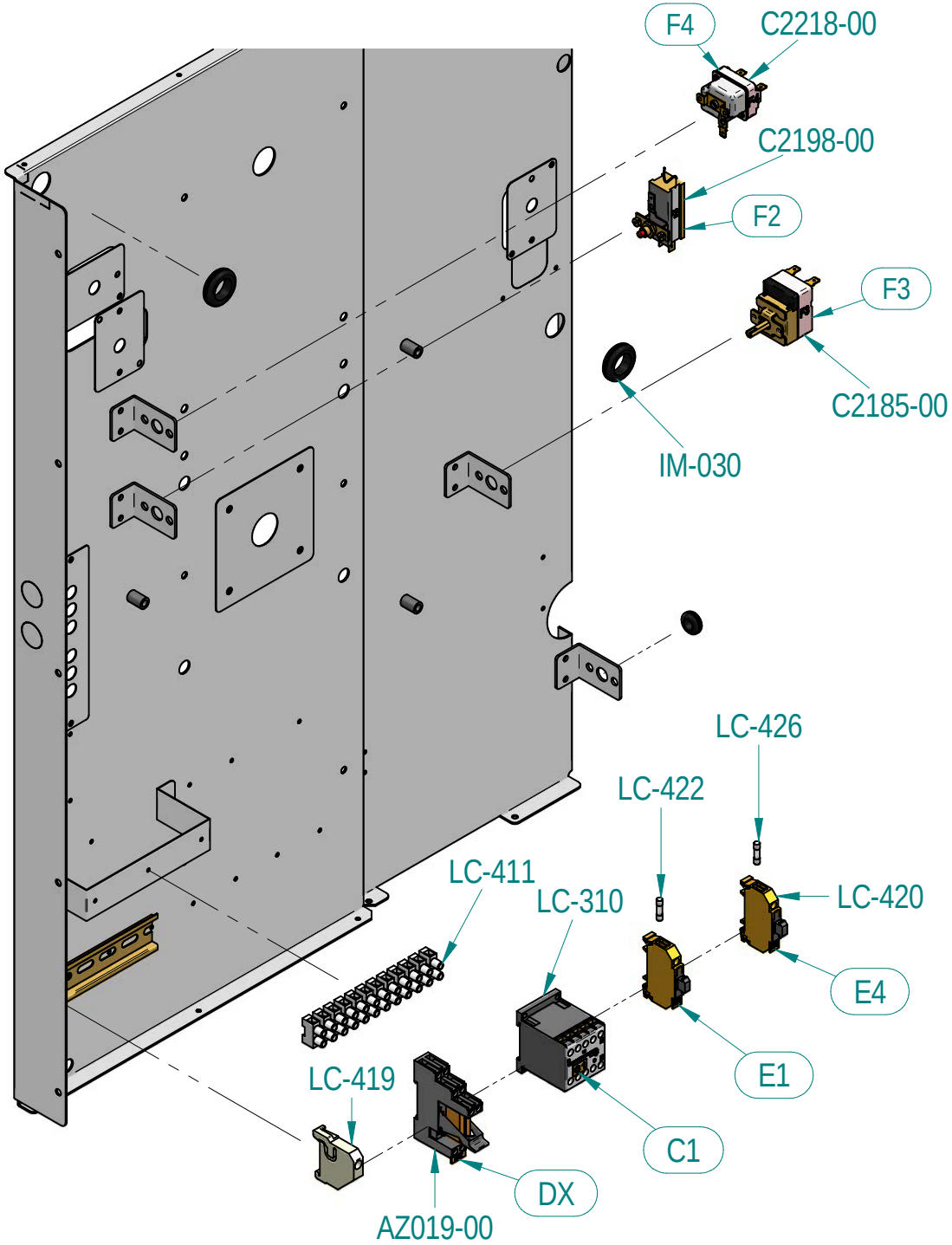

INOXTREND S.R.L.
Via Serenissima 1, - 31025
S.LUCIA DI PIAVE (TV) - ITALY
info@inoxtrend.com - inoxtrend.com

QUESTO DISEGNO E' DI NOSTRA PROPRIETA' E NON PUO' ESSERE USATO O RIPRODOTTO SENZA LA NOSTRA AUTORIZZAZIONE / THIS DRAWING BELONG SOLELY TO OUR COMPANY AND CANNOT BE USED OR RIPRODUCED WITHOUT OUR LICENCE.

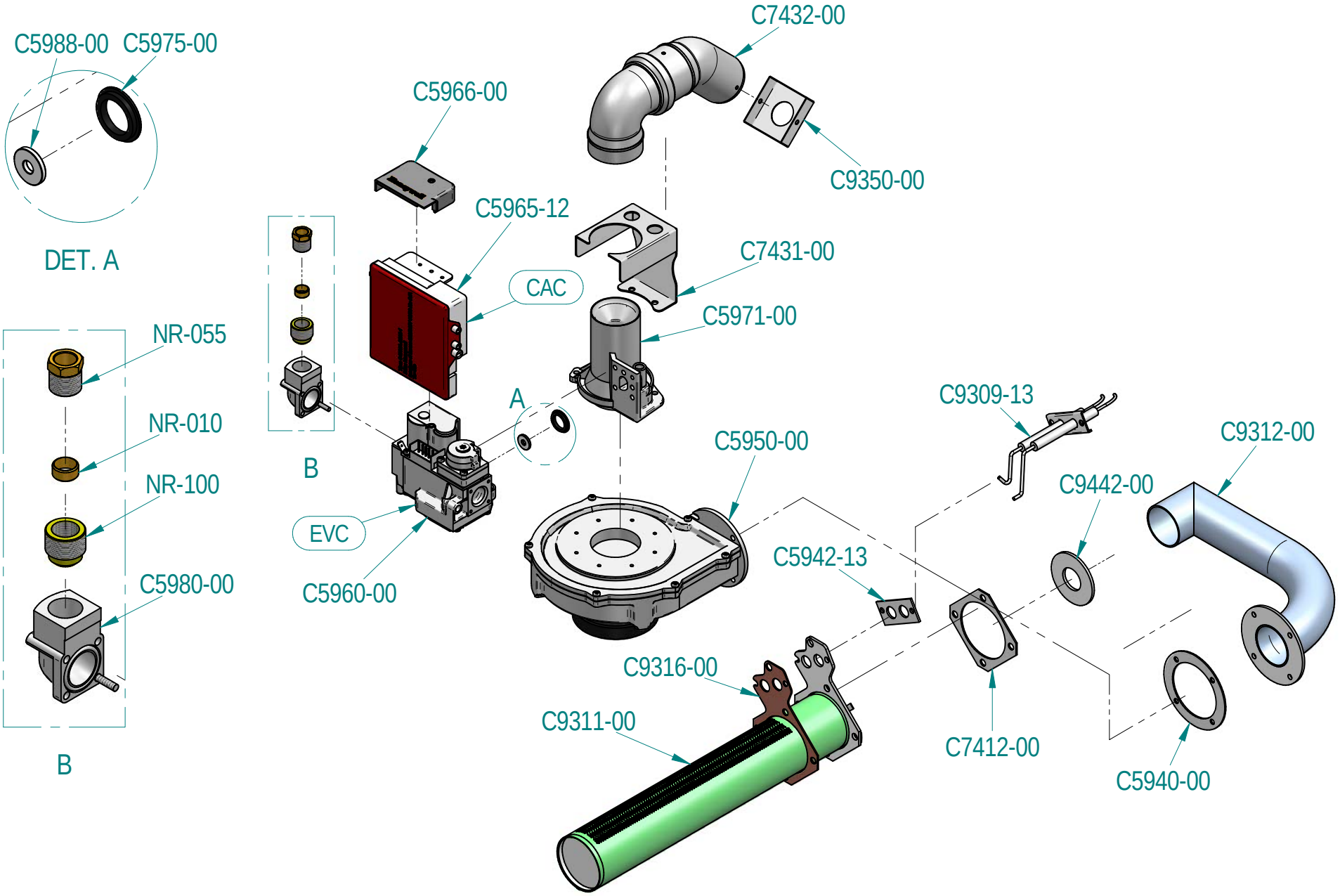

INOXTREND S.R.L.
Via Serenissima 1, - 31025
S.LUCIA DI PIAVE (TV) - ITALY
info@inoxtrend.com - inoxtrend.com

QUESTO DISEGNO E' DI NOSTRA PROPRIETA' E NON PUO' ESSERE USATO O RIPRODOTTO SENZA LA NOSTRA AUTORIZZAZIONE / THIS DRAWING BELONG SOLELY TO OUR COMPANY AND CANNOT BE USED OR RIPRODUCED WITHOUT OUR LICENCE.

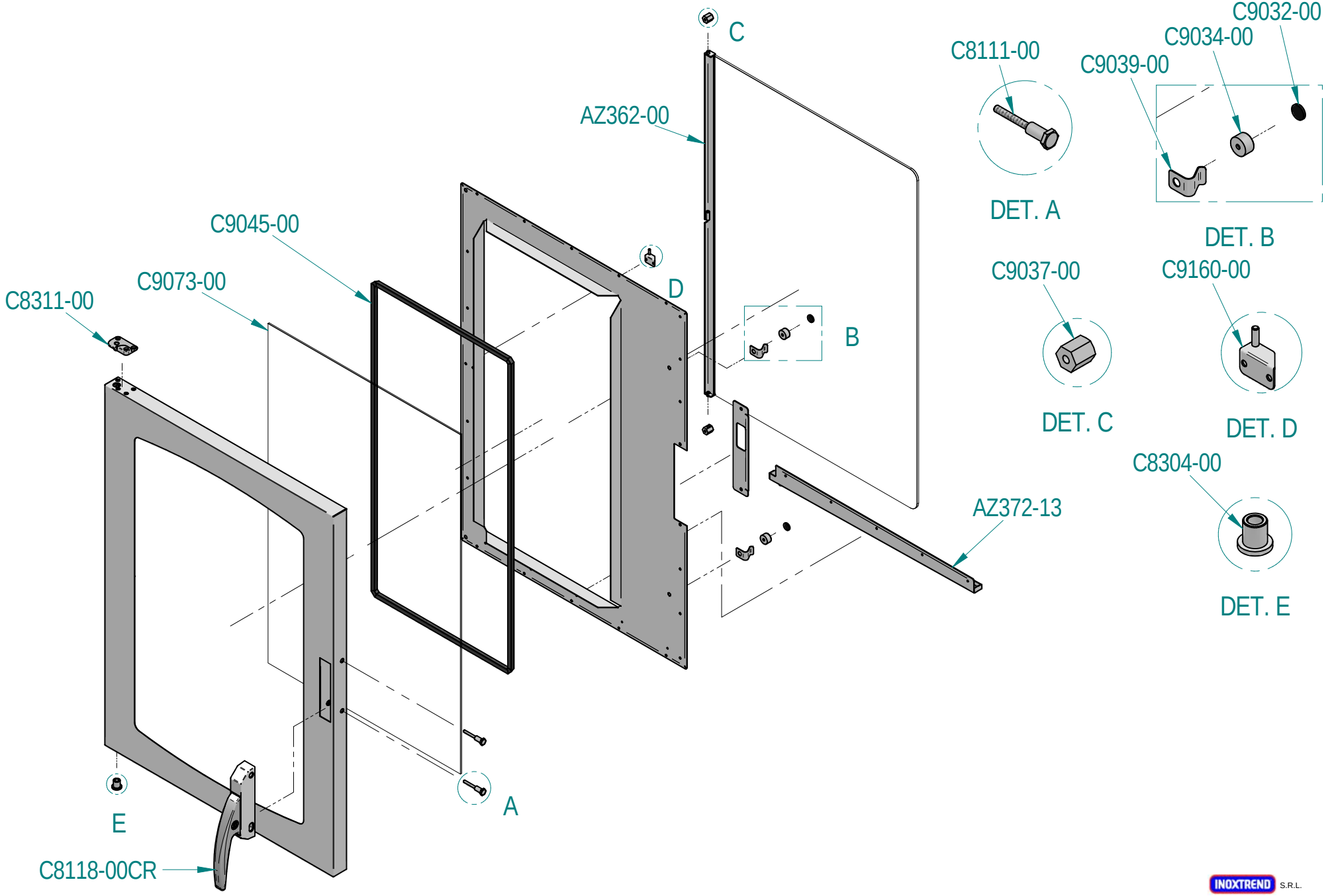

INOXTREND S.R.L.
Via Serenissima 1, - 31025
S.LUCIA DI PIAVE (TV) - ITALY
info@inoxtrend.com - inoxtrend.com

QUESTO DISEGNO E' DI NOSTRA PROPRIETA' E NON PUO' ESSERE USATO O RIPRODOTTO SENZA LA NOSTRA AUTORIZZAZIONE / THIS DRAWING BELONG SOLELY TO OUR COMPANY AND CANNOT BE USED OR RIPRODUCED WITHOUT OUR LICENCE.

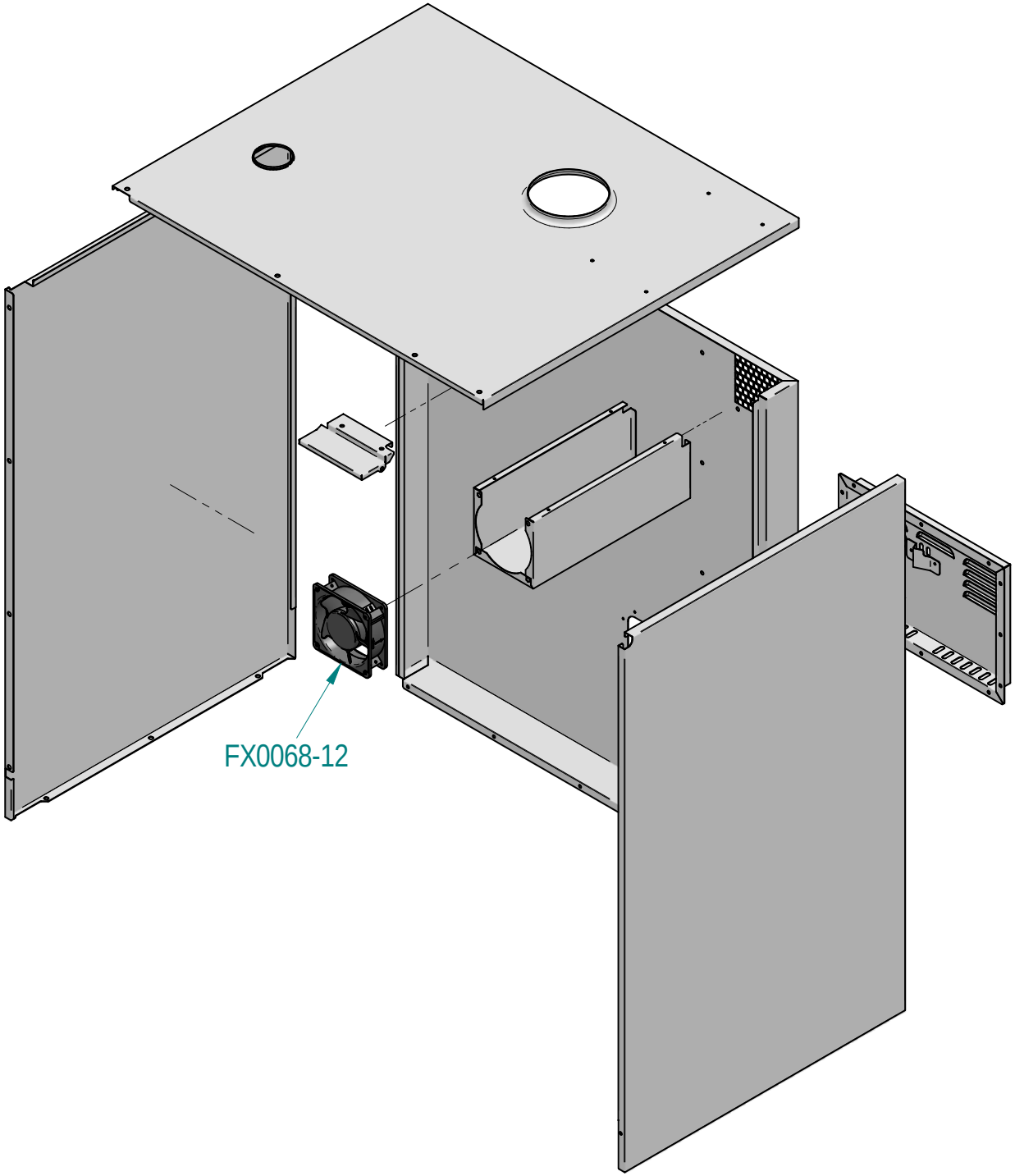

INOXTREND S.R.L.
Via Serenissima 1, - 31025
S.LUCIA DI PIAVE (TV) - ITALY
info@inoxtrend.com - inoxtrend.com

QUESTO DISEGNO E' DI NOSTRA PROPRIETA' E NON PUO' ESSERE USATO O RIPRODOTTO SENZA LA NOSTRA AUTORIZZAZIONE / THIS DRAWING BELONG SOLELY TO OUR COMPANY AND CANNOT BE USED OR RIPRODUCED WITHOUT OUR LICENCE.

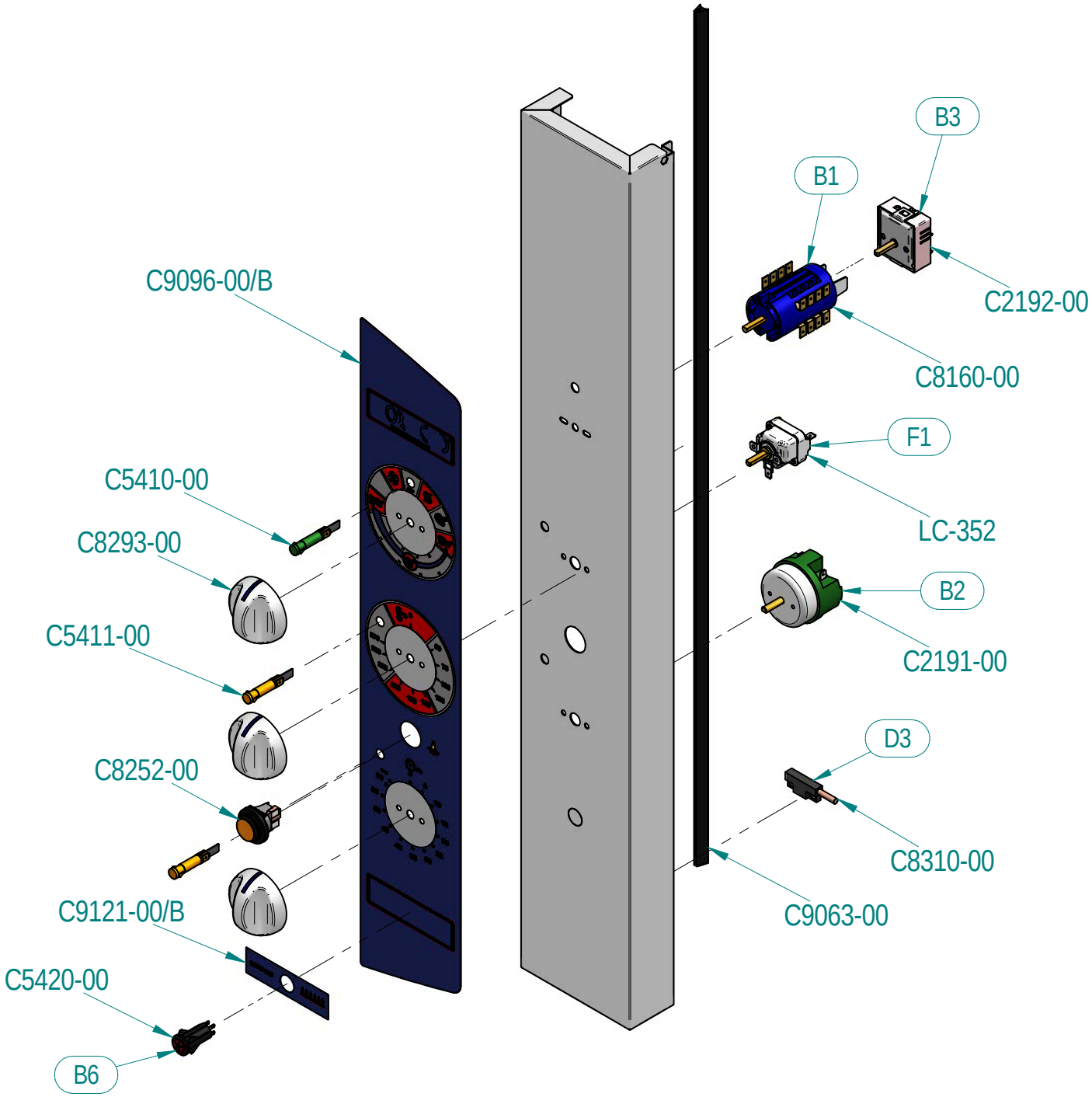

INOXTREND S.R.L.
Via Serenissima 1, - 31025
S.LUCIA DI PIAVE (TV) - ITALY
info@inoxtrend.com - inoxtrend.com

QUESTO DISEGNO E' DI NOSTRA PROPRIETA' E NON PUO' ESSERE USATO O RIPRODOTTO SENZA LA NOSTRA AUTORIZZAZIONE / THIS DRAWING BELONG SOLELY TO OUR COMPANY AND CANNOT BE USED OR RIPRODUCED WITHOUT OUR LICENCE.